Die Logistikexperten

aberle automation

Wir liefern Logistikanlagen, die Sie wirklich weiterbringen. Effiziente Lösungen für komplexe Prozesse.

| PORTRAIT | OB NEUANLAGE ODER MODERNISIERUNG, OB ALS GENERALUNTERNEHMER ODER IM PROJEKTAUFTRAG – WIR BRINGEN IHRE ZUKUNFTSORIENTIERTE LOGISTIKLÖSUNG AUF DEN WEG UND FÜHREN SIE SICHER INS ZIEL. WIR BERATEN UND BETREUEN SIE VON DER KONZEPTION BIS ZUR FERTIGEN ANLAGE. FUNDIERT UND SPEZIALISIERT, ERFAHREN UND ENGAGIERT, ZUVERLÄSSIG UND TRANSPARENT.

Ameisen gelten als Inbegriff von Fleiß und Effizienz. Sie sind fl ink, anpassungsfähig und extrem flexibel. Ameisen sind

Die Geschäftsführung:
Achim Aberle, Mark Aberle,
Wilfried Aberle, Andreas Ebert
(v.l.n.r.)

UNSER ZIEL: DIE PERFEKTIONIERUNG IHRER ABLÄUFE

Wir können nicht anders: Wir geben uns erst zufrieden, wenn Ihre Anlage läuft. Und zwar perfekt läuft. Als spezialisierter Generalunternehmer planen und realisieren wir für Sie angepasste hochkomplexe Automatisierungsprojekte. Sie erhalten die komplette Abwicklung aus einer Hand. Wir stehen aber auch für die Lösung von einzelnen Projekten oder für die Sanierung Ihrer Anlage bereit. Life Cycle Service inklusive. Dabei konzentriert sich das Team von Aberle Automation kompromisslos auf die ganzheitliche Lösung von komplexen Automatisierungsherausforderungen. Seit vielen Jahren vertrauen namhafte, internationale Groß- und mittelständische Unternehmen auf unsere Expertise und Zuverlässigkeit. Tendenz steigend.

UNTERNEHMENSPHILOSOPHIE

An erster Stelle stehen bei uns die Kunden, ihre Wünsche & Bedürfnisse. Durch ein Höchstmaß an Flexibilität und Fachkompetenz unterstützen wir unsere Kunden nachhaltig.
Als Familienunternehmen verfolgen wir eine zukunftsorientierte Unternehmensstrategie. Dazu gehören langfristige Partnerschaften mit Kunden, Zulieferern und Mitarbeitern.

NIEDERLASSUNGEN

Hauptsitz
Aberle Automation GmbH & Co. KG
Daimlerstraße 40, 74211 Leingarten
Tel. +49(0)7131 9059-0
Fax +49(0)7131 9059-59
E-Mail info@aberle-automation.com
www.aberle-automation.com

Außenbüros

Bergstraße 2
66994 Dahn
Tel. +49(0)6391 9240-30
Fax +49(0)6391 9240-59

Westfalendamm 100
44141 Dortmund
Tel. +49(0)231 958047-0
Fax +49(0)231 958047-28

Kolumbusstraße 1
71063 Sindelfingen
Tel. +49(0)7031 688461-0
Fax +49(0)7031 688461-99

Tochterfirmen

Spanien
AS Aberle Automatización
España S. L.
P.I. Molí de la Bastida
Carrer de la Pagesia 22-24
08191 Rubí (Barcelona)
Tel. +34 933 967 809
Fax +34 935 886 113

Russland
AS Aberle Automation OOO
Narishkinskaya Allee 5, Block 2
125167 Moskau
Tel. +7 495 748 05 10
Fax +7 495 748 05 11

Aberle Robotics GmbH
Robert-Bosch-Str. 8
73037 Göppingen
Tel. +49(0)7161 50469-0
Fax +49(0)7161 50469-19
info@aberle-robotics.com
www.aberle-robotics.com

REALISIERTE PROJEKTE, WELTWEIT

Deutschland
Schweiz
Österreich
Belgien
Niederlande
Dänemark
Türkei
Frankreich
Italien
Schweden
Spanien
Polen
USA (Pennsylvania, New York, Michigan)
Australien
Vereinigte Arabische Emirate
Russland
China

ALTERNATIVE FINANZIERUNGSKONZEPTE

Wir bieten Ihnen alternative Finanzierungskonzepte in Form von Leasing.

Ihre Vorteile
| Liquiditätserhalt
| Kreditlinienschonung
| Bilanzneutralität
| Klare Kalkulationsgrundlage durch feste Raten während der Laufzeit

GESCHÄFTSBEREICHE

Bereich	Airportsysteme	Automotive	Intralogistik	Logistik & Retrofit

ABTEILUNGEN

Abteilung	Software	Hardware	IT	Fertigung

0 1011001001111101011100100100 11
0001011001001111101011100100100110010100101 0
11010111001001

Effiziente Logistik braucht intelligente Kommunikation. Wir liefern auch die intelligente Software.

| PROZESSMANAGEMENTSYSTEME | OB MATERIALFLUSS, LAGERVERWALTUNG, TRANSPORT ODER VISUALISIERUNG – WIR BIETEN PROZESS-MANAGEMENT-SYSTEME FÜR VERSCHIEDENE BRANCHEN UND ANWENDUNGEN. AUS BEWÄHRTEN KOMPONENTEN ENTWICKELN WIR IHRE INDIVIDUELLE SOFTWARE-LÖSUNG UND SORGEN FÜR DIE PROBLEMLOSE EINBINDUNG IN DAS BESTEHENDE UMFELD.

bekannt für ihre kommunikative Intell igenz und eine exzellente Verwertung von Erfahrungen. Ameisen sind wahre

PROZESS-MANAGEMENT-SYSTEME

aberle PMS·M

Materialflusssysteme (MFS)
Materialflussrechner (MFR)

aberle.PMS-M: das Materialflusssystem für die optimierte Warenflusssteuerung für vollautomatische Fördertechnikanlagen.

Das Materialflusssystem empfängt Transportaufträge eines übergeordneten Hostsystems, setzt diese in Einzelaufträge für die verschiedenen Anlagenkomponenten um und optimiert den Materialfluss auf der Anlage.

Es sorgt für fahrwegsoptimierte Aus- und Einlagerungen von Regalbediengeräten (RBG), Automatikkränen (AMK) oder Querverfahrwagen (QVW).

Das Materialflusssystem reagiert flexibel auf unterschiedliche Anlagensituationen (z.B. Störungen). Es verwaltet Meldepunkte (Scanner oder RFID), Wege, Transporteinheiten (Kisten, Paletten, Kartons oder ähnliches), Geräte, Arbeitsplätze sowie Puffer oder Staustrecken.

Das aberle.PMS-M sorgt für reibungslose Abläufe aller Fördertechnikprozesse und ist der zentrale Bestandteil jeder automatischen Fördertechnikanlage.

aberle PMS·W

Warehouse Management System (WMS) / Lagerverwaltungssystem (LVS) Lagerverwaltungsrechner (LVR)

aberle.PMS-W: das Warehousemanagementsystem (Lagerverwaltungssystem) für die optimale Umsetzung aller lagerrelevanten Prozesse und die Verwaltung von Warenlagern und Distributionszentren.

Das Warehousemanagementsystem gewährleistet eine komfortable Verwaltung von Artikeln (inkl. Chargen), Aufträgen sowie von Lagerbereichen (Wareneingang und Warenausgang, Kommissionierung und Versand).

Es unterstützt automatische Hochregalläger (HRL), automatische Kleinteileläger (AKL) ebenso wie manuelle Läger mittels Staplerleitsystem (SLS) oder Handkommissionierung über Funkscanner.

In Verbindung mit dem aberle.PMS-M Materialflusssystem ist das aberle.PMS-W Warehousemanagementsystem die ideale Kombination zur kompletten Verwaltung und Steuerung Ihres automatischen Lagers.

aberle PMS·V

Visualisierungssystem

aberle.PMS-V: das Visualisierungssystem für optimiertes Bedienen und Beobachten einer vollautomatischen Fördertechnikanlage mit Statistik- und Reportingfunktionen.

Das Visualisierungssystem wurde entwickelt um in vollautomatischen Produktionsanlagen den Materialfluss optimal in die vorgegebenen Produktionsabläufe zu integrieren.

Die Schnittstelle zwischen Anlage und Bediener ist die Prozessvisualisierung oder ein SCADA-System (=Supervisory Control and Data Acquisition). Es werden aktuelle Betriebszustände und Störungen der Anlage grafisch dargestellt um Störungen einfach und schnell zu lokalisieren und zu beheben. Die Anlagenverfügbarkeit wird dadurch erhöht.

Visualisierungssysteme können auf Basis von Siemens WinCC, Wonderware InTouch oder einem von Aberle selbst entwickelten System erstellt werden.

aberle PMS·R

Roboterleitsystem

aberle.PMS-R: das Roboterleitsystem übernimmt die komplette Disposition von Produktionsschritten innerhalb einer Fertigungslinie – es koordiniert und optimiert Fahrwege der Roboter.

Angefangen bei der Aufgabe eines Rohlings steuert das Roboterleitsystem den Materialfluss und die Arbeitsgänge sowie alle Bearbeitungsschritte bis hin zur Abnahme und Palettierung des fertigen Werkstücks in der Fertigungslinie.
Sämtliche Arbeitsgänge werden auf Serialnummerebene exakt mitprotokolliert und auf Wunsch an ein überlagertes Hostsystem zurückgemeldet.
Zustandsänderungen, Betriebsartenwechsel oder Störungen der unterlagerten Systeme werden gesammelt und auf der PMS-Clientanwendung dargestellt.
Störungsarten und -häufigkeiten können statistisch ausgewertet werden um die Qualität des Werkstücks zu verbessern.

aberle PMS·T

Transportleitsystem (TLS)

aberle.PMS-T: das Transportleitsystem für optimierten Transport mit Stellplatz- und Auftragsverwaltung.

Das Transportleitsystem ist ein Kombinationsprodukt aus Materialflusssystem, Lagerverwaltungssystem sowie Produktionsauftragsverwaltung und Produktionsplanung.

Es wurde entwickelt für die optimale Integration des Materialflusses in vollautomatische Produktionsanlagen und die Auslastung der Fertigungskapazitäten.

Auf einem Blick alles im Griff. Auslastung, datentechnischer Zustand, Versorgung der Packplätze. Zum Beispiel bei diesem Transportleitsystem in einem Aluminiumpresswerk. >>

ALLGEMEIN

Betriebssysteme
Unsere Prozessmanagementsysteme laufen unter Microsoft Windows.

Datenbanken
Als Oracle-Partner setzen wir bevorzugt Oracle-Datenbanken ein.

ORACLE PARTNER

Wir verfügen über einen großen Erfahrungsschatz mit Microsoft SQL Server.

Verfügbarkeit
Von Stand-alone über Cold-Stand-by bis hin zu Hochverfügbarkeits-Clustern – alles ist möglich!

SOFTWAREDESIGN / KONZEPTION

Konsequent komponentenorientiert
Anpassungen und Erweiterungen an den Prozessmanagementsystemen können dank des komponentenorientierten Modells flexibel durchgeführt werden.

Konsequent kundenorientiert
Bedienung und Strategien werden passgenau wie ein Maßanzug auf die individuellen Bedürfnisse unserer Kunden abgestimmt.

Konsequent vielseitig
Bereits bestehende Host-Systeme können problemlos angebunden werden. Unterlagerte Steuerungen werden in das Gesamtsystem integriert.

Automatisierung für alle Branchen. Mit uns sind Sie automatisch ein Stück voraus.

| INTRALOGISTIK | AUTOMATION IST AKTUELLER DENN JE. IMMER KOMPLEXERE PROZESSE IN PRODUKTION, LAGER UND DISTRIBUTION MÜSSEN AUFEINANDER ABGESTIMMT WERDEN. WIR ENTWICKELN UND REALISIEREN ANGEPASSTE EINFACHE BIS HOCHKOMPLEXE AUTOMATISIERUNGSPROJEKTE. ALS KOMPETENTER PARTNER SIND WIR IN NAHEZU ALLEN BRANCHEN VORNE MIT DABEI. DAMIT SIE VORNE BLEIBEN.

Transportspezialisten. Sie können das Vielfache ihres Körpergewichts tra gen und halten mit einer hochentwickelten Organisation

Palettenfördertechnik

Kartonfördertechnik

Intralogistik ist das Zusammenspiel von innerbetrieblichem Materialfluss mit der unternehmensinternen Logistik. Dabei muss die Technik flexibel an die individuellen Anforderungen der Transportgüter und die Strukturen im Unternehmen angepasst werden. Fast alle Branchen nutzen die Effizienzsteigerungen, die mit einer perfektionierten Intralogistik einhergehen, um sich im internationalen Wettbewerb stark zu positionieren. Gleich ob bei Handel, Versand oder bei Pharmazie, Chemie, Lebensmitteln, Produktion, Automobil bis hin zur Aluminiumindustrie – **wir sind spezialisiert auf bessere Abläufe!**

Die Intralogistik von Aberle Automation gibt die richtigen Antworten auf die Anforderungen der Wirtschaft von heute und morgen. Wir liefern unseren Kunden umfassende Produkte und Dienstleistungen aus einer Hand: Lagertechnik, Hebezeuge, Flurförderzeuge, Stetigförderer, Krane, Telematik, Aktorik, Sensorik, Robotik, Logistik-Software, Steuerungs-, Identifikations-, Bildverarbeitungs-, Sortier-, Kommissionier-, Palettier-, Verpackungs- und Datentechnik, und, und, und.

Palettierroboter

Behälterförderanlage

Kran-Automation

REFERENZEN? SEHR GERNE:

Die folgende Auflistung von Referenzprojekten im Intralogistik-Bereich gibt Ihnen einen kleinen Einblick in das Spektrum der Leistungsfähigkeit von Aberle Automation als Generalunternehmen oder Teilbereichlieferant.

Aluminium-Industrie
| Hydro Aluminium, Bremen-Uphusen, Raeren, Bellenberg
| Aluminium Laufen AG, Laufen (Schweiz)
| Pandolfo Aluminio s.p.a., Lentiai (Italien)
| Capral Aluminium Limited, Brisbane (Australien)
| ProfilGruppen Extrusions AB, Aseda, (Schweden)
| Extrual Extruidos de Aluminio S.A., Albacete (Spanien)
| Metales Extruidos S.A., Valladolid (Spanien)

Automotive
| Porsche AG
| Daimler AG
| VW AG
| BMW AG
| Audi AG
| Brose GmbH & Co.KG
| ZF Trading GmbH
| Robert Bosch GmbH
| Weber Automotive GmbH, Markdorf

Chemie und Pharma Industrie
| Roche Diagnostics GmbH, Mannheim
| Pfizer GmbH, Freiburg
| UZIN Utz AG, Ulm

Handel/Versand
| Hama GmbH, Monheim
| Bauerfeind AG, Zeulenroda
| Verlagsgruppe Weltbild GmbH, Augsburg
| Inditex Gruppe (Spanien)
| Hennes & Mauritz GmbH, Hamburg
| Meyer & Meyer Internationale Spediteure GmbH & Co. KG, Osnabrück

Lebensmittel-Industrie
| Griesson de Beukelaer GmbH & Co. KG, Polch und Kahla
| Nestle GmbH, Singen
| Gordon Food Service, USA
| Campina GmbH, Heilbronn

Produktions-Industrie
| BSH Bosch und Siemens Hausgeräte GmbH, Bretten
| Andreas Stihl AG + Co., Ludwigsburg

Kleinteilelager

Gepäck zügig und sicher abwickeln. Checken Sie bei uns ein.

| AIRPORTSYSTEME | IMMER HÖHERE PASSAGIERAUFKOMMEN, IMMER SCHÄRFERE KONTROLLEN, IMMER STRAFFERE ORGANISATIONEN – DIE GEPÄCKABWICKLUNG AN FLUGHÄFEN ERFORDERT LOGISTISCHE HÖCHSTLEISTUNGEN. BESTEHENDE ANLAGEN MÜSSEN MIT NEUEN TOOLS AUSGESTATTET WERDEN – OHNE STÖRUNG DES LAUFENDEN BETRIEBS. WIR HABEN GROßE PROJEKTE ERFOLGREICH UMGESETZT.

SIE WOLLEN HOCH HINAUS? VERBESSERN SIE DIE EFFIZIENZ BEI DER GEPÄCKABWICKLUNG.

Wir gelten im Airport-Segment als Service- und Qualitätsführer in Sachen Logistiklösungen. Angefangen von der Beratung über die Konzeption bis hin zur Realisierung – wir haben uns aufgrund unserer Leistungen entlang der Ground-Handling-Prozesse einen Namen gemacht. Wir bieten eine Vielzahl von Projektlösungen:

- Gepäckanlagen, vom Check-In bis zur Gepäckausgabe
- Integration von X-Ray-Maschinen
- Mehrstufige Reisegepäck-kontrollanlagen
- Scannersysteme
- Leitrechner
- Sortierrechner
- SCADA-Systeme
- Modernisierungen
- Anzeigensysteme
- Prozessoptimierungen
- Projekt-Generalkoordination mehrerer Partner wie z. B. Bundespolizei, Luftamt, etc.
- Check-In per Mobiltelefon oder Kreditkarte

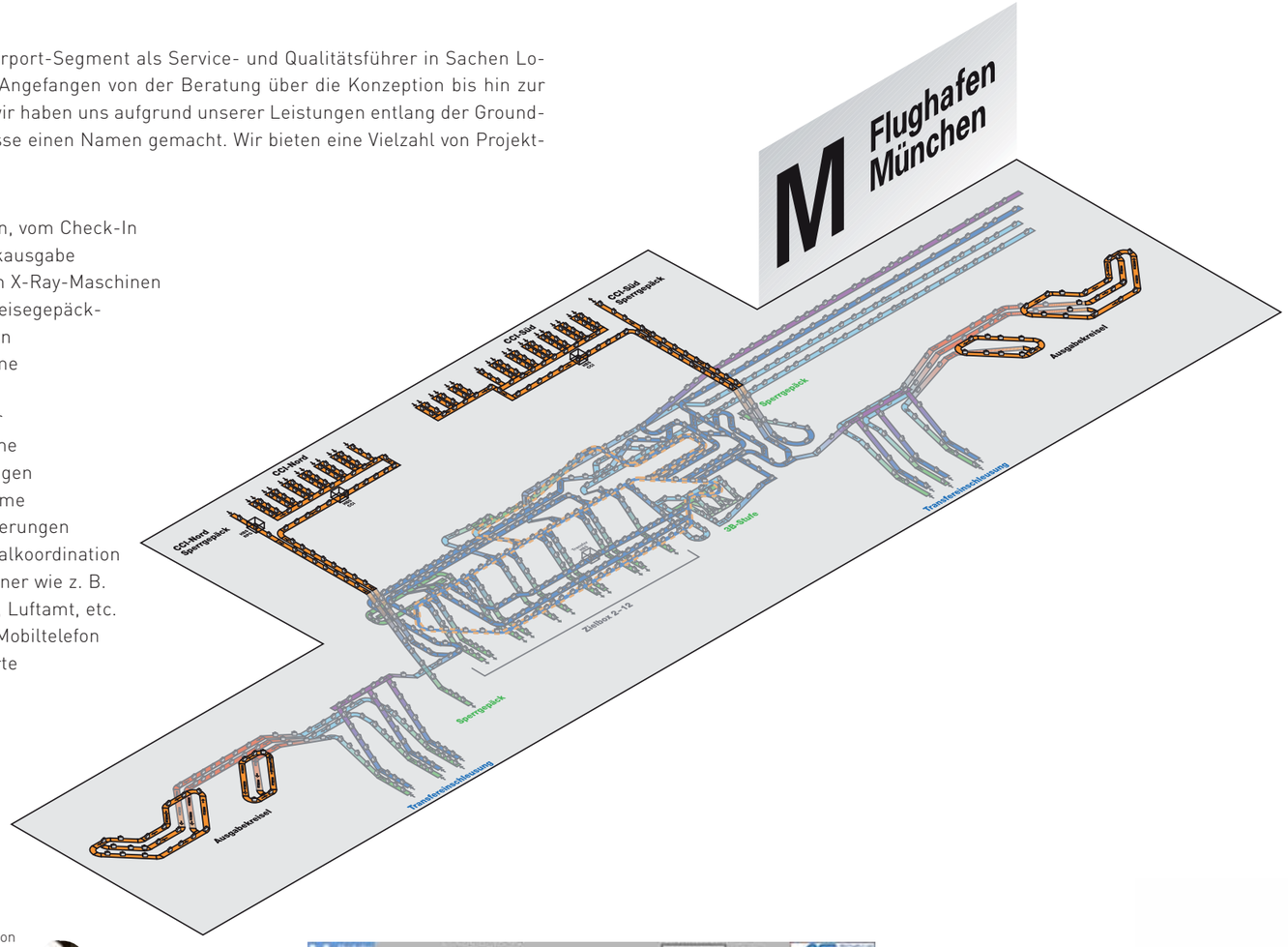

Check-In per Mobiltelefon

Check-In per Kreditkarte

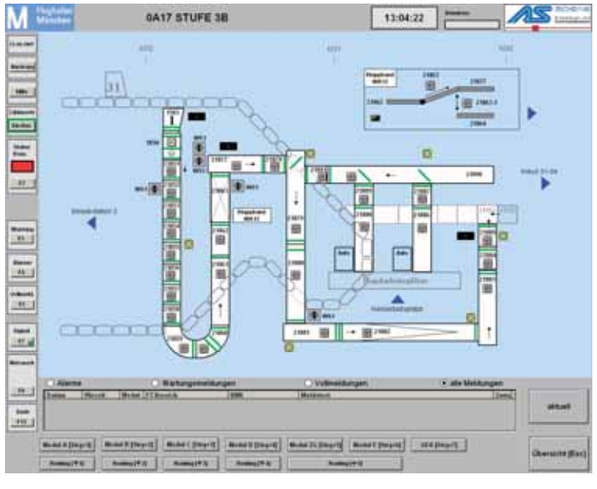

LOGISTIKLÖSUNGEN, DIE GUT ANKOMMEN FÜR FLUGHÄFEN UND AIRLINES.

REFERENZEN

Flughafen München
- HBS-Integration in Terminal 1 und im Zentralgebäude im laufenden Betrieb
- S5/S7-Tausch in Terminal 1 und im Zentralgebäude im laufenden Betrieb
- SCADA-Erneuerung; Ablösung des Intouch-Systems auf WinCC im laufenden Betrieb
- Generalkoordination der o. g. Projekte
- Erneuerung der Frequenzumrichter in der Versorgungszentrale
- Leitrechnertausch im laufenden Betrieb
- EDtS-Integration in der Halle F

Flughafen Hannover
- Demontage und Neubau der Gepäckförderanlage in Terminal A und Terminal B im laufenden Betrieb

Flughafen Stuttgart
- Demontage und Neubau der Gepäckausgaberundläufe in Terminal 1
- Demontage und Neubau der Gepäckförderanlage, inkl. EDtS-Integration, in Terminal 1 im laufenden Betrieb in 38 Umbaustufen

Lufthansa Cargo
- Umbau Palettenförderanlage PXA/PXE

Flughafen Erfurt
- Neubau der Gepäckförderanlage in Terminal B

Flughafen Düsseldorf
- Demontage und Neubau des Gepäckhebers in Terminal C

Flughafen Dubai
- X-Ray-Integration

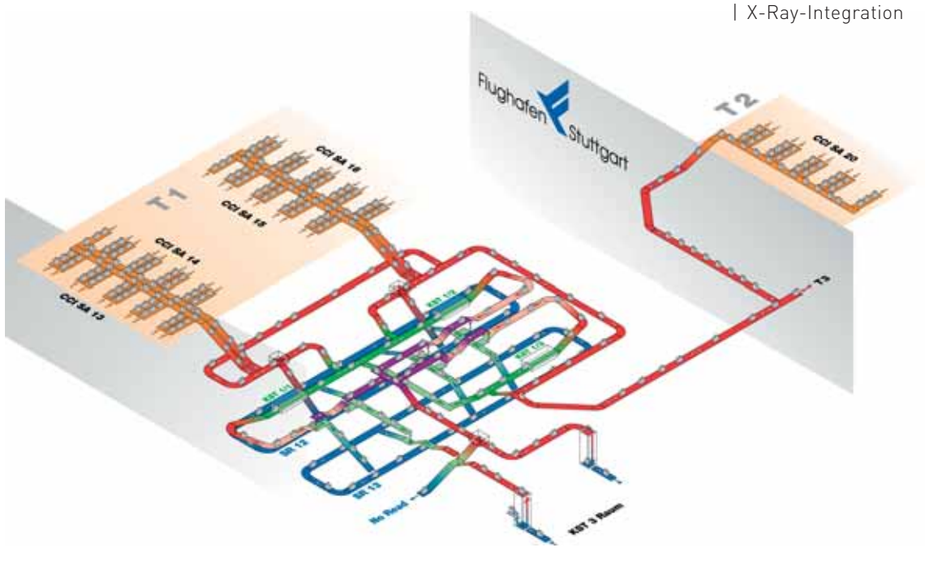

Es muss nicht immer eine Neue sein. Wir machen Ihre Anlage fit für die Zukunft.

| RETROFIT | WIR WOLLEN IHNEN NICHT GLEICH EINE NEUANLAGE VERKAUFEN, WENN SICH DIE LEISTUNG IHRER BESTEHENDEN ANLAGE MIT GEZIELTEN MAßNAHMEN EFFIZIENT STEIGERN LÄSST. AUCH DA SIND WIR SPEZIALISTEN. WIR SIND EXPERTEN FÜR DAS UPDATE UND SCHAFFEN DIES SOGAR IN KÜRZESTEN UMBAUZEITEN OHNE GROßE BEEINTRÄCHTIGUNG IHRER LOGISTIKPROZESSE.

effizientes System mit einer Vielzahl perfekt aufeinander abgestimmter Vorgänge. Kurz: Ameisen sind

Palettenfördertechnik mit 3 Regalbediengeräten

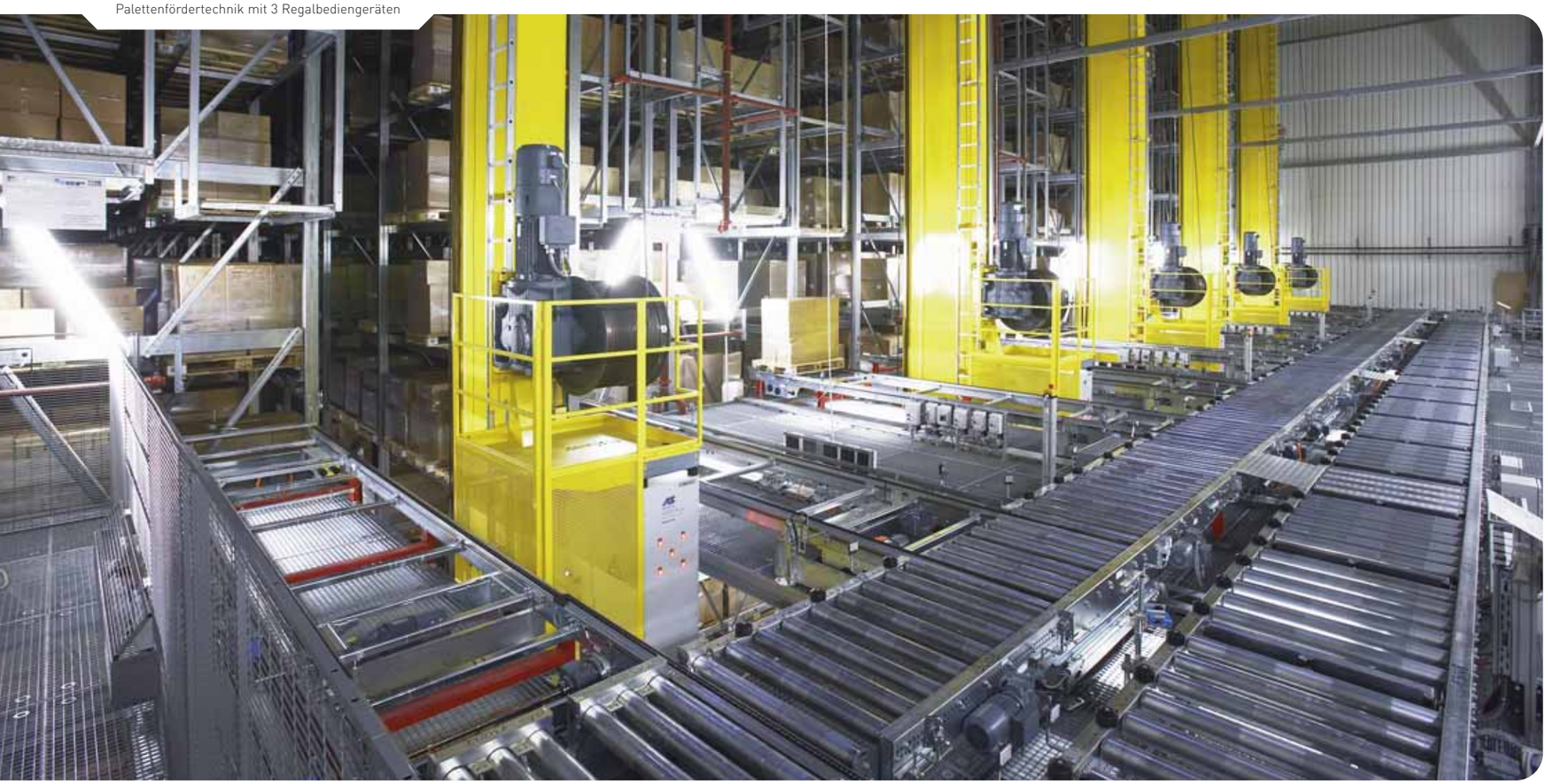

VON DER KONZEPTION BIS ZUR INBETRIEBNAHME: MODERNISIERUNGSKONZEPTE UNTER BERÜCKSICHTIGUNG VORHANDENER STRUKTUREN.

Sie wollen eine bestehende Anlage modernisieren, optimieren oder erweitern? In enger Kooperation mit Ihnen entwickeln unsere Experten das technisch und wirtschaftlich optimal auf Sie zugeschnittene Anlagenkonzept. Unsere langjährige Erfahrung in den verschiedensten Branchen garantiert Ihnen ein optimales Logistikkonzept. Durch den Einsatz modernster Steuerungstechnik und Softwaremodule ist die Anbindung Ihrer Anlage an alle gängigen ERP-Systeme wie z.B. SAP- und Host-Systeme möglich. Die genaue Analyse Ihrer bestehenden Technik ermöglicht stufenweise Umstellungskonzepte im laufenden Betrieb.

Alter und neuer Hubwerksmotor

Neuer mitfahrender RBG-Schrank

ZIELE DER MODERNISIERUNG

| Kapazitätserweiterung
| Rationalisierungsmaßnahmen
| Steigerung der Wirtschaftlichkeit sowie Produktivitätssteigerung
| Stück- und Prozesskosten-optimierung
| Austauschen veralteter Technik
| Erhöhung bzw. Sicherstellung der Verfügbarkeit
| Senkung der Unterhaltskosten
| Mehrmandantenfähigkeit des Lagersystems
| Verbesserung der Materialfluss-steuerung, des Lagerverwaltungs-systems und der Organisation
| Verbesserte Kommunikation zwischen den Systemen wie ERP-System (Enterprise Ressource Planning), Lagerverwaltungssystem der Materialflusssteuerung
| Aktualisierung der Dokumentation
| Energieeinsparung & Effizienz-steigerung durch Energie Management

REFERENZEN

Wir sorgen für die perfekte Implementierung: Sämtliche Projekte wurden im laufenden Betrieb oder in den betriebsfreien Zeiten an Wochenenden oder an Feiertagen saniert.

Areva
| Komplettsanierung
4 Automatische Kleinteilelager
2 Regalbediengeräte
| Fördertechnik für Paletten
| Tablarfördertechnik
| Neues Visualisierungssystem
| Materialflussrechner
| Lagerverwaltungsrechner

Danzas Milupa
| Komplettsanierung
5 Regalbediengeräte
| Gesamte Paletten-Fördertechnik
| Neues Visualisierungssystem
| Materialflussrechner

Dirks
| Komplettsanierung
5 Regalbediengeräte
| Palettenfördertechnik
| Mannlose Transportsysteme (MTS)
| Materialflussrechner
| Neues Visualisierungssystem

EDEKA
| Komplettsanierung
33 Regalbediengeräte:
9 Hochregalbediengeräte im Reservelager, 24 Kommissionier-Regalbediengeräte
| Wareneingangssteuerung
| Fördertechnik Reservelager
| Erneuerung Visualisierung

Griesson
| Komplettsanierung & neues Sicherheitskonzept
6 Regalbediengeräte
6 Umsetzbrücken
| Neues Visualisierungssystem
| Materialflussrechner
| Einbau von Personallichtschranken als Zutrittsschutz

Hama
| Gesamte Versand-Transport-Anlage
| Palettenfördertechnik von altem Hochregallager
| Neues Visualisierungssystem
| Neuer Materialflussrechner

Index
| Komplettsanierung
6 Automatische Kleinteilelager mit Kamerasystem,
Tablarfördertechnik und Palettenfördertechnik
| Neuer Materialflussrechner
| Neues Visualisierungssystem

Maico
| Komplettsanierung
6 Regalbediengeräte
| Gesamte Paletten-Fördertechnik
| Neues Visualisierungssystem
| Materialflussrechner

Norma
| Komplettsanierung
3 Regalbediengeräte
| Gesamte Paletten-Fördertechnik
| Neues Visualisierungssystem

Ravensburger
| Komplettsanierung
8 Regalbediengeräte
| Gesamte Paletten-Fördertechnik
| Neues Visualisierungssystem
| Materialflussrechner

Striebel & John GmbH & Co. KG
| 4 Regalbediengeräte
| Komplettumbau (Antriebstechnik und gesamte Steuerungstechnik)

Die Automation der Zukunft steht bereit. Sie kann sehen, begreifen und zugreifen.

| ROBOTICS | DAMIT DIE AUTOMATION IN DER PRODUKTION NOCH EFFIZIENTER WIRD, MÜSSEN ROBOTER IMMER MEHR LEISTEN. ABERLE AUTOMATION STELLT DIE SYSTEME DER ZUKUNFT BEREIT. INTELLIGENTE ROBOTER, DIE SEHEN UND ERKENNEN, BEGREIFEN UND IM RICHTIGEN MOMENT ZUGREIFEN KÖNNEN. IN BESTEHENDE ANLAGEN INTEGRIERT, OPTIMIEREN SIE MATERIALFLUSS UND ABLAUFKETTE, MINIMIEREN DIE WORKER-NEBENZEITEN UND TRAGEN ZU HÖHERER PRODUKTIONSQUALITÄT BEI.

ein perfektes Sinnbild für die Logistikexperten.

ABERLE AUTOMATION & ABERLE ROBOTICS – ZWEI STARKE PARTNER

Die Produktionslogistik von morgen: Entwicklungen und Lösungen von Aberle Automation. Fortschrittliche Technologien, verpackt in bewährten, zuverlässigen und leistungsfähigen Systemen – das bieten wir mit unserem Partner FANUC Robotics. Mit durchdachter Konzeption und offener Architektur schaffen wir ein Höchstmaß an Prozessfähigkeit und -sicherheit. Optimierung der Taktzeiten und einfache Integration in Ihr Gesamtsystem sind die Vorteile für Sie.

FANUC ROBOTICS SYSTEMPARTNER

Palettierroboter mit Querverfahrwagen

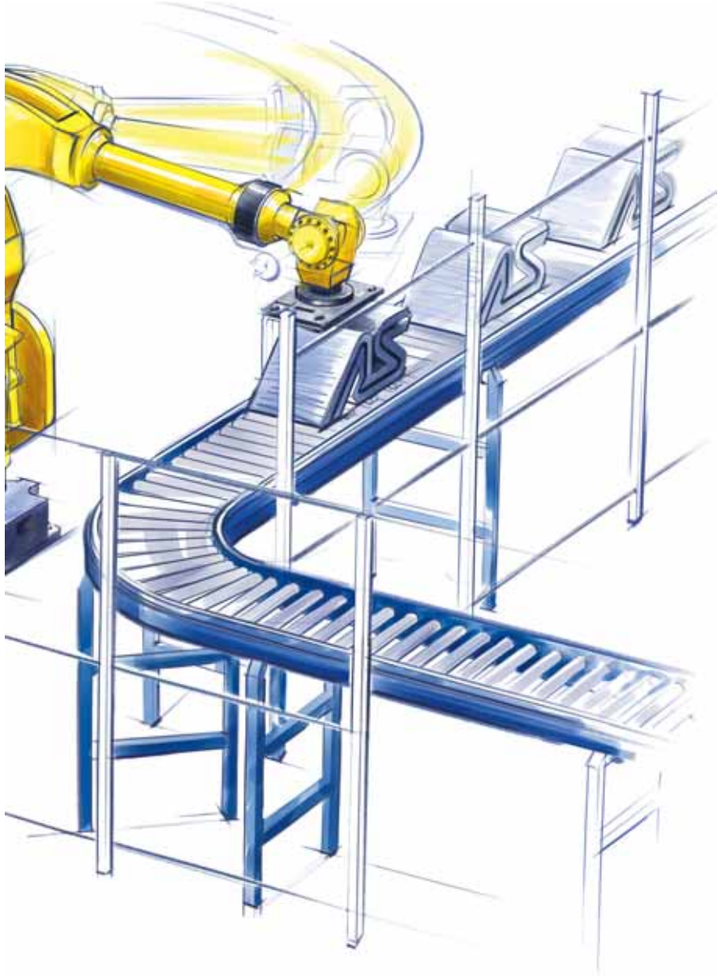

|1 **AR Parts Handling Cell**
Beladung von Werkzeugdrehmaschinen und Fräszentren

DIE ANWENDUNGSBEREICHE

| Sondermaschinen
| Werkzeugmaschinen
| Montagelinien
| Palettierlösungen
| Fabrikautomation

DIE VORTEILE DER ROBOTERAUTOMATION

| Hohe Verfügbarkeit bei maximaler Flexibilität
| Integrierte Prozessverwaltung
| Kontinuierlicher Materialfluss
| Minimierung der Worker-Nebenzeiten
| Höhere Produktqualität
| Turnkey-Systeme mit Produktionszeiten von 24 Stunden, 7 Tage die Woche

FLEXIBLE AUTOMATION IM POWERTRAIN

| Automation neuer Maschinen mit Roboter
| Bestehende Anlagen nachträglich flexibel automatisieren

|2 **AR Robo Cell Pro K**
Teilespeicher- und Beladesystem für Bearbeitungszentren

|3 **AR ECO-Cell**
Entgraten und Prüfen

Energie Management

ENERGIEEINSPARUNG RECHNET SICH FÜR UNTERNEHMEN GLEICH DOPPELT

Das „3E-Programm" von Aberle macht sichtbar, wie sich Prozesse verbessern lassen und dadurch Energie eingespart werden kann.

Die Abkürzung „3E" steht für Engineering, Erfolg und Erfahrung. Sie beschreibt die Schritte, mit denen die Effizienz von Anlagen und Prozessen gesteigert wird:

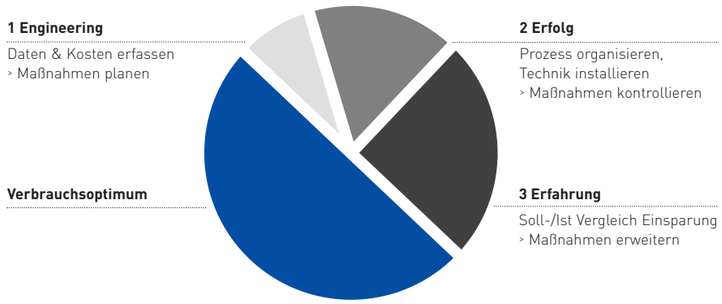

Zunächst werden nach einer intensiven Analyse der Prozesse und einer Beratung die benötigten Komponenten konfiguriert. Danach folgen konkrete Maßnahmen zur Energieeinsparung.

Neue Bauteile werden installiert und die Ergebnisse aufgezeichnet. Nach deren Auswertung ergeben sich neue Ansatzpunkte zur Kostensenkung. So entsteht ein Regelkreis, mit dem sich Effizienz und Kosten permanent kontrollieren und vor allem optimieren lassen.

Bei Regalbediengeräten und Kranen wird hocheffiziente Antriebstechnik inklusive Energierückführung eingesetzt.

Durch das Aberle Leitsystem werden Regalbediengeräte unter Energiegesichtspunkten lastabhängig beauftragt.

Energiesparschaltungen in der gesamten Automatisierung sind Standard und reduzieren die Betriebskosten.

Life Cycle Service

MAßGESCHNEIDERTE KONZEPTE FÜR SERVICE, WARTUNG UND SCHULUNG

Aktive Vorsorge und schnelle Hilfe im Störfall sichern die hohe Verfügbarkeit und maximale Produktivität Ihrer Anlage. Als qualifizierter Ansprechpartner begleiten wir Sie partnerschaftlich über die gesamte Anlagenlebensdauer. Unsere transparenten Leistungen mit überschaubaren Kostenrahmen bedeuten Werterhaltung und Wettbewerbsvorsprung.

SERVICE

Unser Online-Service garantiert kompetente Beratung und sofortige Hilfe durch unsere Experten. Über ISDN-Router/VPN kann eine direkte Verbindung zu den Steuerelementen, wie Rechner, SPS, Frequenzumrichter und Visualisierung hergestellt werden. Durch diesen direkten Zugriff auf die Software der Anlage und den Dialog mit dem Kunden können unsere Spezialisten die notwendigen Schritte zur Fehlerbeseitigung sofort einleiten. Schnelle Fehlerbeseitigung und damit deutlich verringerte Stillstandzeiten sind für uns selbstverständlich.

IHRE VORTEILE

- Individueller Hotlinevertrag
- Bis zu 24 Stunden Bereitschaft – 365 Tage, je nach Anforderung
- Kürzeste Reaktionszeiten
- Überschaubare Kosten

WARTUNG

Vorbeugende Wartung und Instandhaltung sichern eine hohe Verfügbarkeit Ihrer Anlage und damit Ihren Erfolg. Wir bieten Ihnen die langjährige Erfahrung unserer qualifizierten Mitarbeiter.

IHRE VORTEILE

- Anlagenorientierte Wartungspläne und Verträge
- Kostenreduzierung durch frühzeitige Fehlererkennung
- Werterhaltung Ihrer Anlage
- Minimierte Stillstandzeiten
- Fernwartungen via ISDN/VPN für Diagnose und Updates
- Ersatzteilmanagement

SCHULUNG

Praxisorientierte Einweisung durch erfahrene Spezialisten erfolgt an der Anlage oder bei Aberle Automation. Ein wesentliches Element hierbei ist die Einarbeitung in anlagentypische Hard- und Software. Schnelle Fehlerdiagnose und - beseitigung sind oberste Ziele.

IHRE VORTEILE

- Optimale Anlagenführung
- Vermeidung von Bedienfehlern
- Siemens Solution Partner garantiert Qualität für alle Siemens-Anwendungen
- Oracle Partner garantiert Kompetenz in Datenbanksystemen
- Stetige Qualifizierung Ihrer Mitarbeiter
- Geringere Stillstandzeiten

www.agentur-bamberg.de

Aberle Automation GmbH & Co. KG
Daimlerstraße 40, 74211 Leingarten
Tel. +49(0)7131/9059-0
Fax +49(0)7131/9059-59

E-Mail info@aberle-automation.com
www.aberle-automation.com
Niederlassungen Dahn, Dortmund
Sindelfingen, Barcelona, Moskau

aberle automation